10m² Einheits-Jugendjolle

Piraten-Klasse

M. 1:15

Großsegel m. Achterliekrundung = 7,28 m²
Fock = 2,72 m²
Am Windfläche 10,00 m²

Bollenfock 3,70 m²

Vor- und Baumliek vom Großsegel werden eingezogen

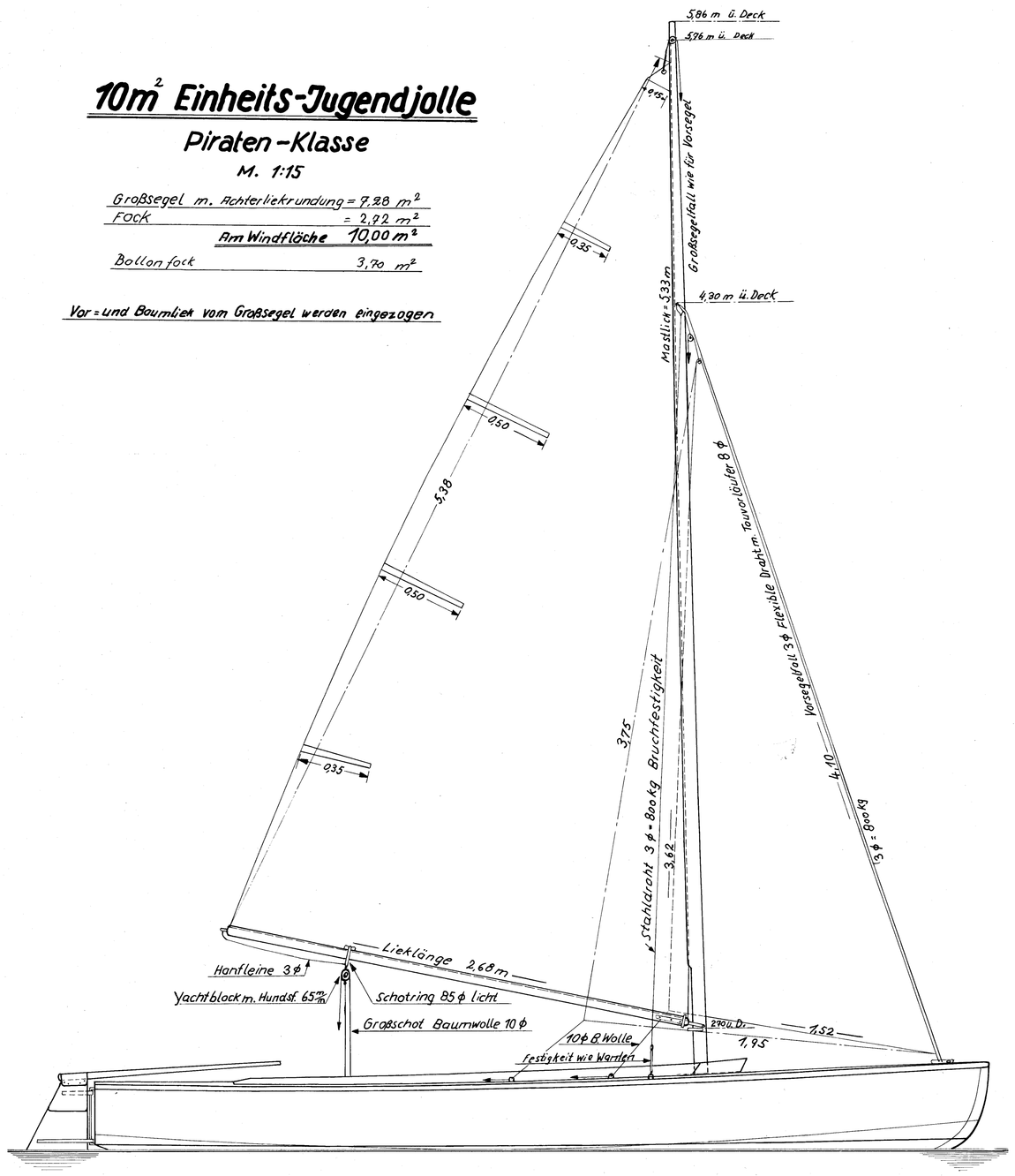

Blatt Nr. 3

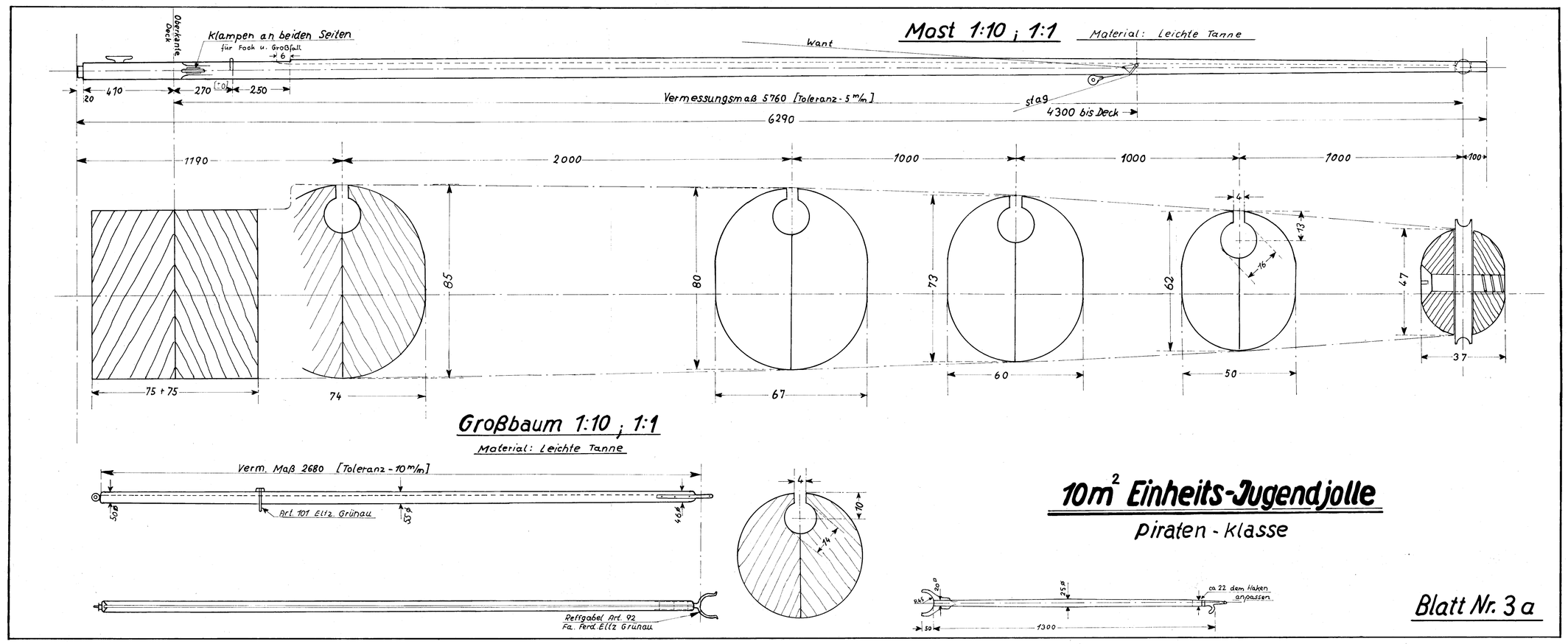

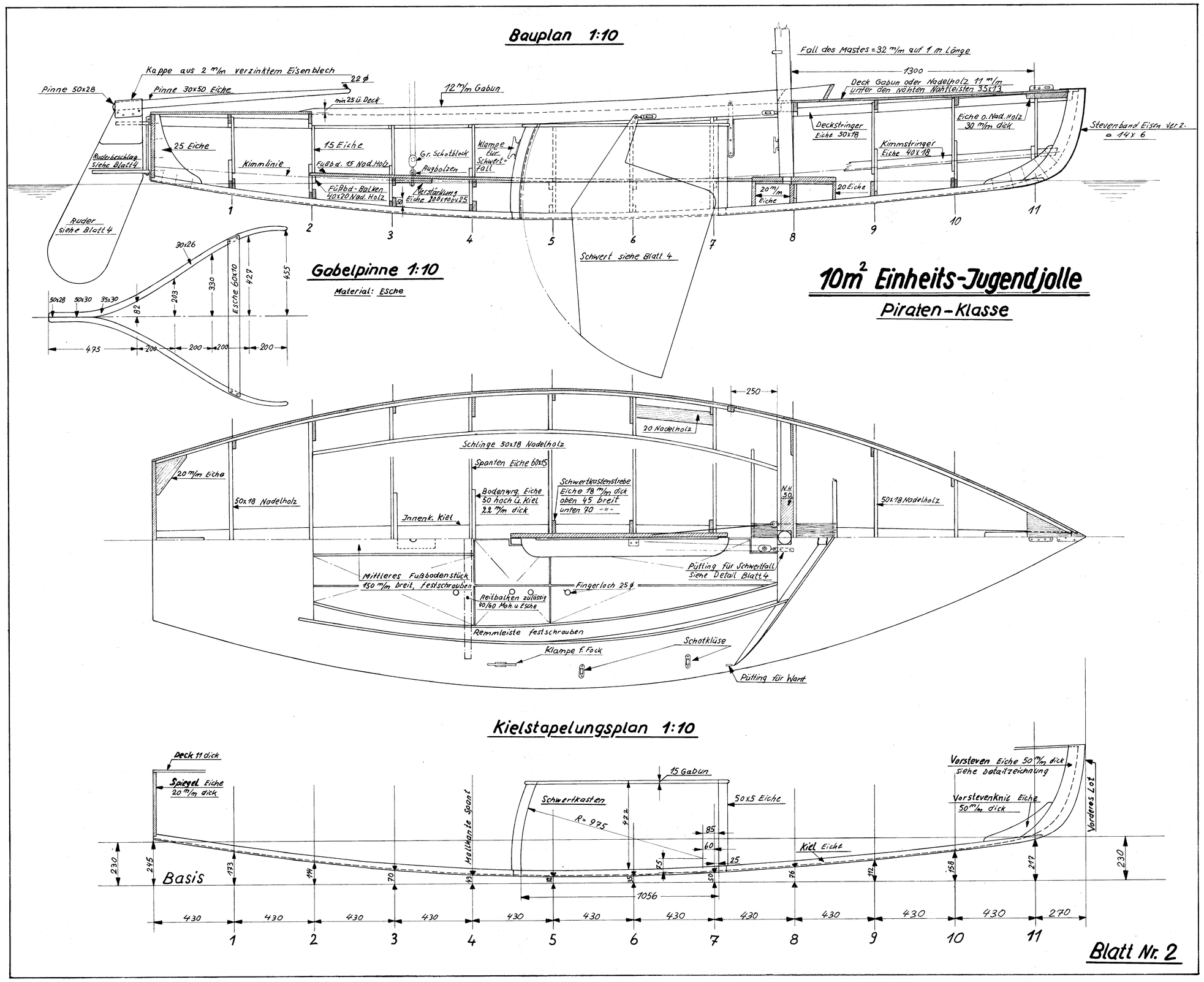

10m² Einheits-Jugendjolle
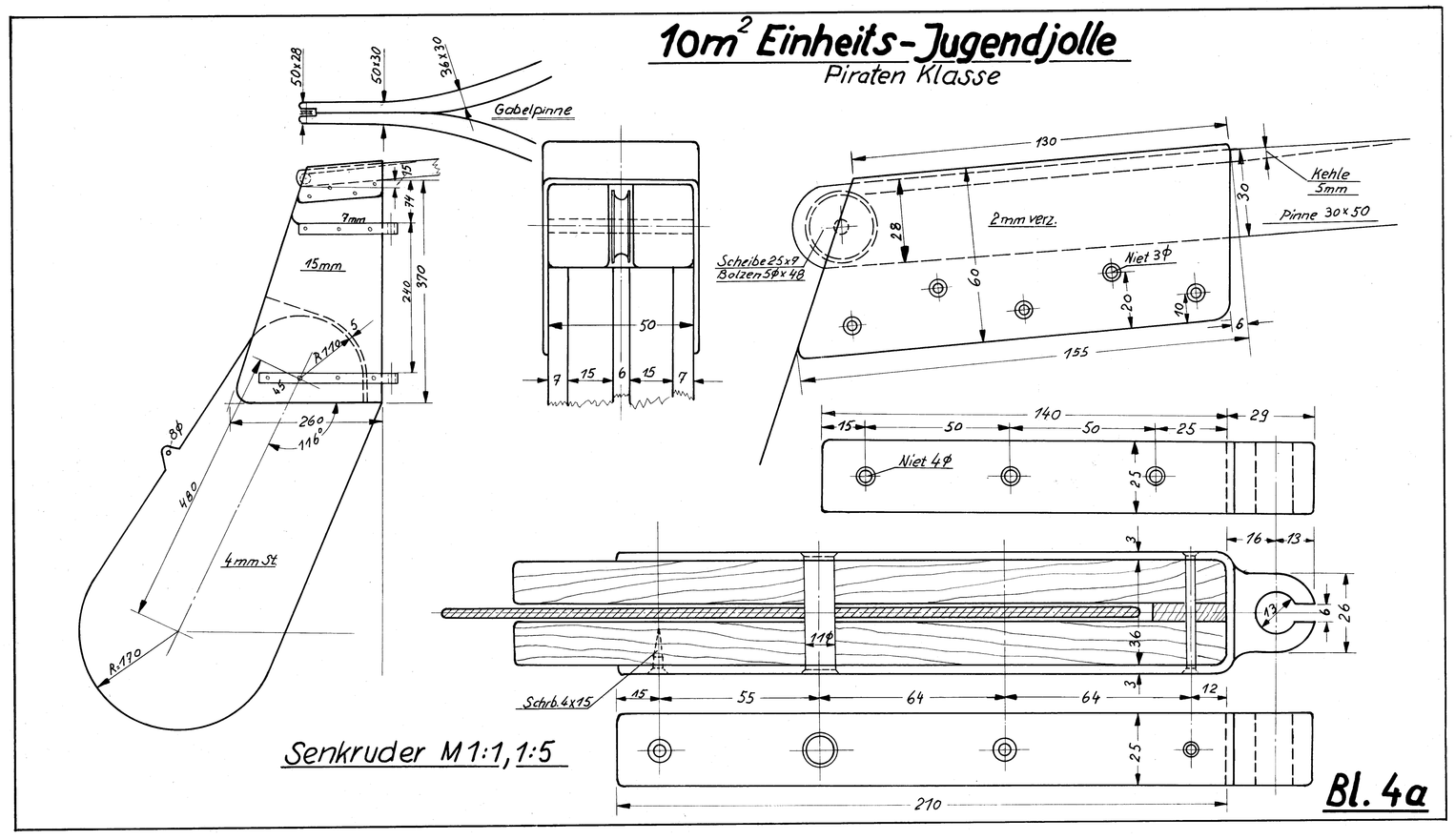
Piraten Klasse